069184-01
SPLIT BACK

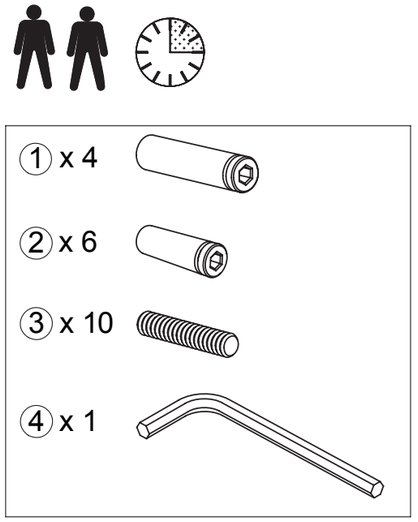

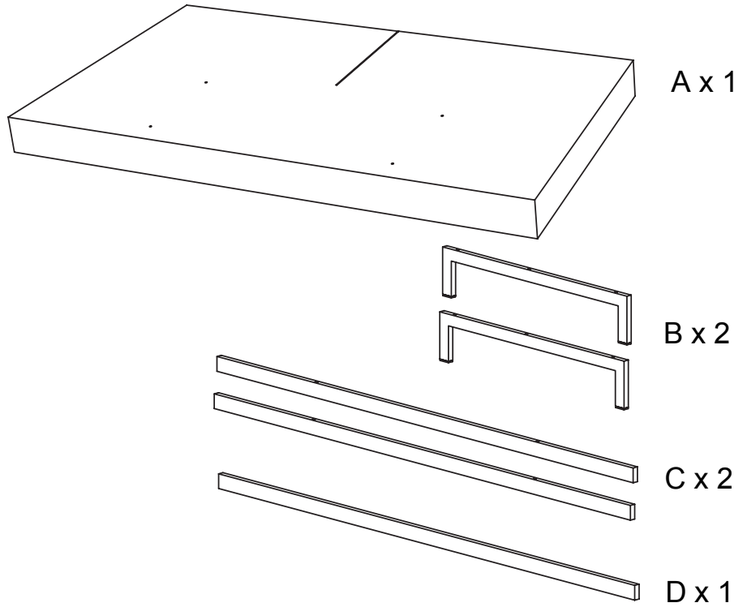

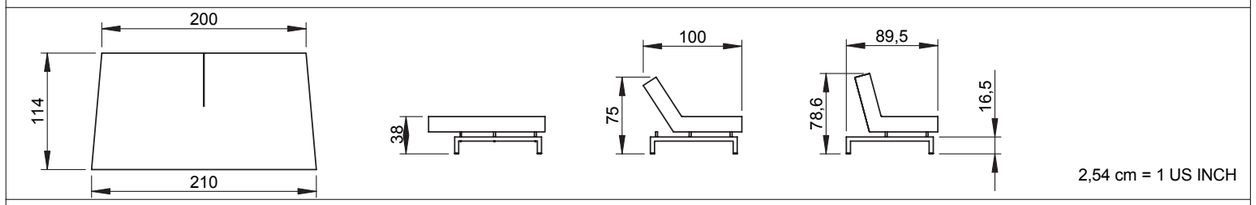

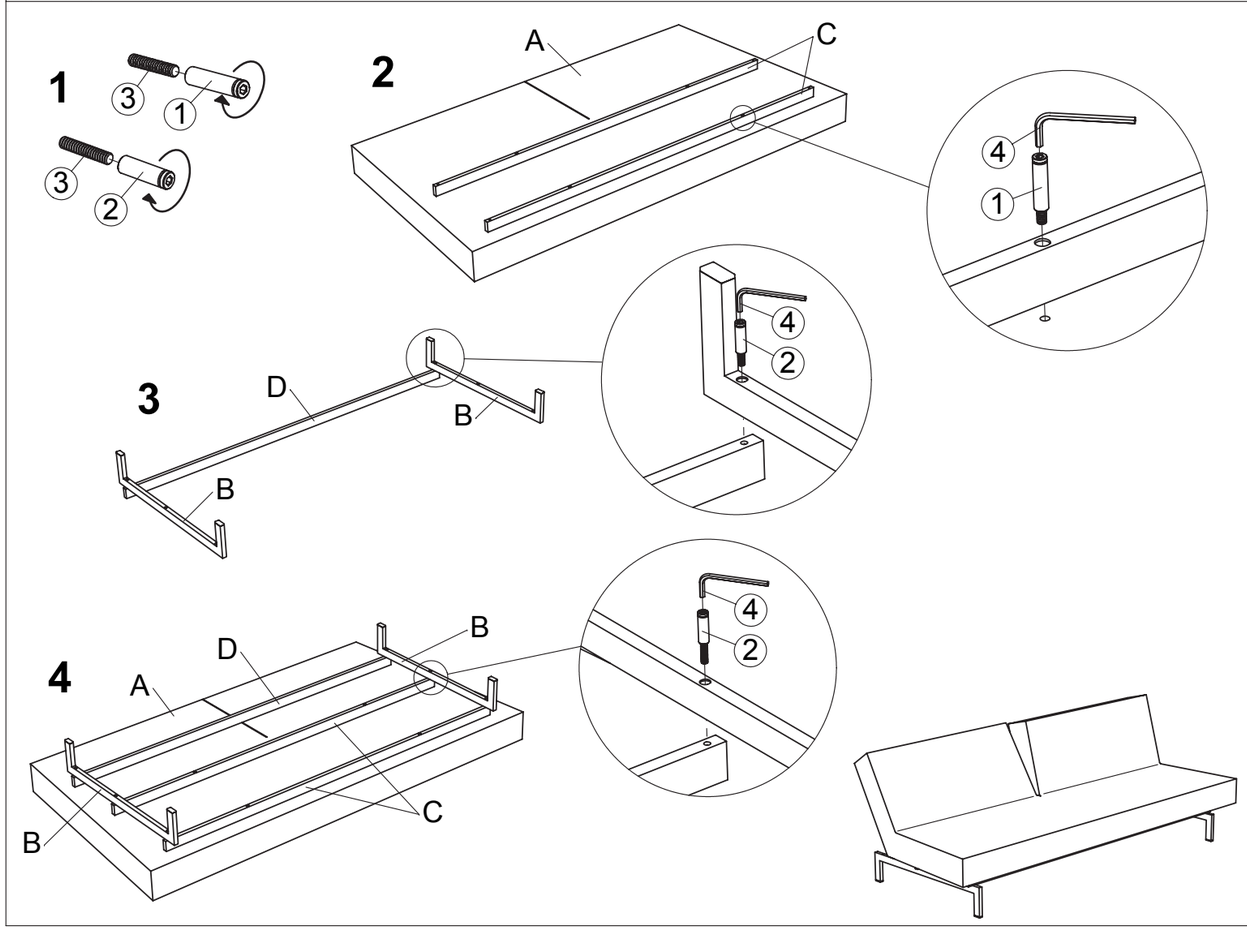

1

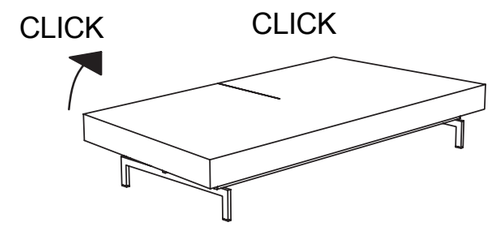

2

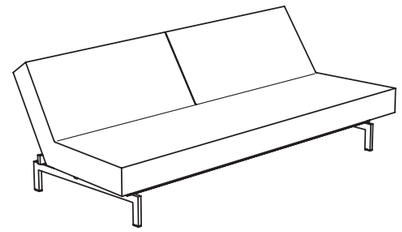

HVILE - RUHE - RELAX - REPOSER

3

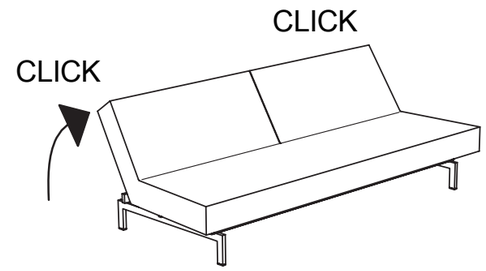

4

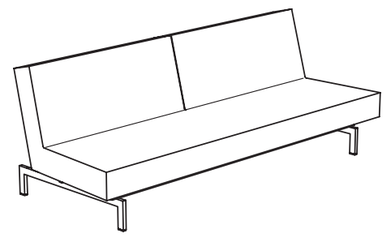

SIDDE - SITZEN - SIT - ASSISE

5

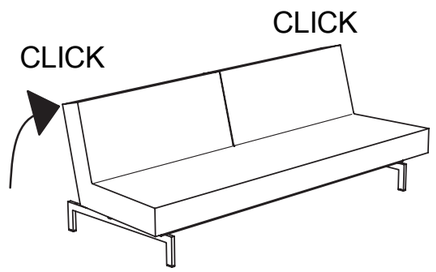

6

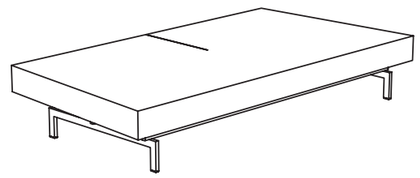

SOVE - SCHLAFEN - SLEEP - DORMIR

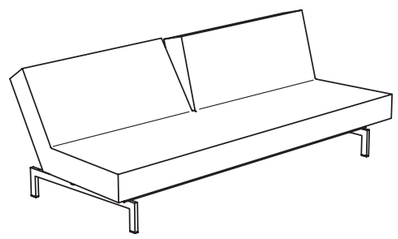

HVILE - RUHE - RELAX - REPOSER / SIDDE - SITZEN - SIT - ASSISE

29.09